Schiebesystem V1000 Edelstahl

1- flügelig, 1200 x 2100mm, Montage vor der Zarge

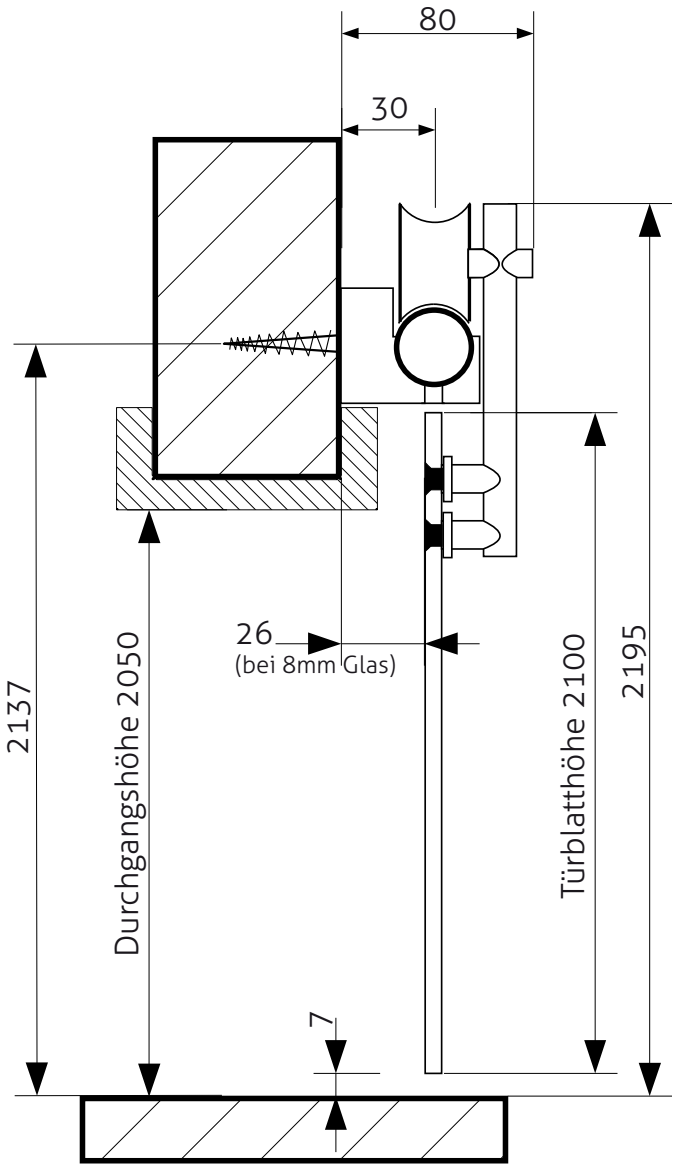

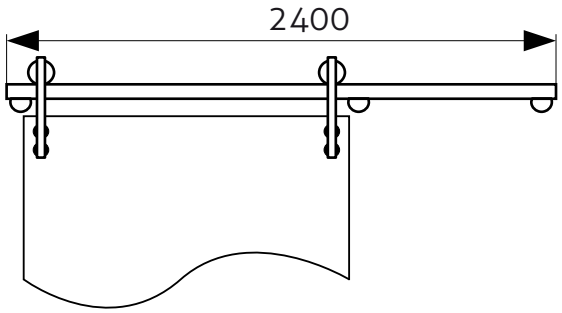

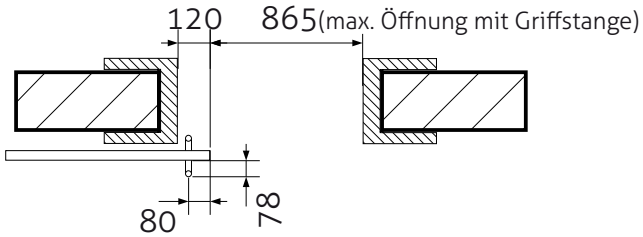

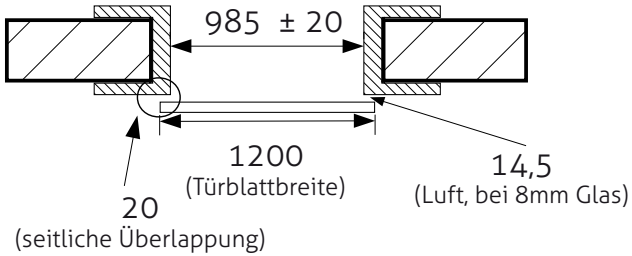

notwendige Durchgangshöhe:
ca. 2000mm bei einer Türblatthöhe von 2100mm

notwendige lichte Durchgangsbreite:
985mm bei einer Türbreite von 1200mm

Die **Nivellierung des Türblattes** erfolgt über die Exzenter in den Laufrollen

Die Einstellung des **Abstandes Türblatt - Wand** erfolgt an der Laufrollenachse (± 5mm).

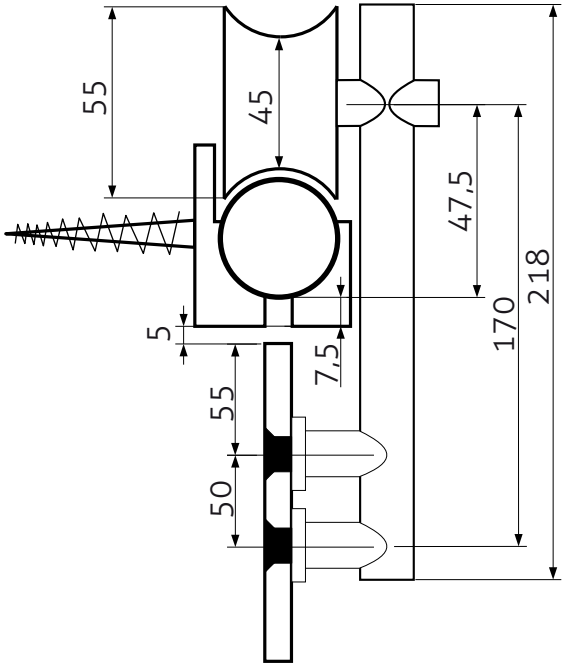

Bohrbild Glas

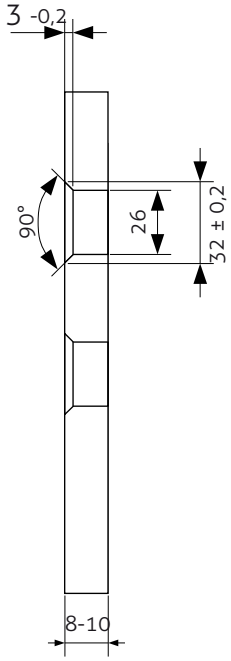

(alle Angaben in mm)